LUDEWIG CHEMISCHE MITTEL

GERMANY POLAND FRANCE BELGIUM NETHERLANDS LUXEMBOURG UK IRELAND TURKEY SWITZERLAND

Herzlich Willkommen

Die LcM GmbH entwickelt, testet und vertreibt weltweit chemische Mittel und Systemlösungen zur Oberflächen- und Kantenbearbeitung. Die erzielten Ergebnisse sind von höchster Qualität, wurden in unserem hauseigenen Labor getestet und zeigen einen neuen Weg der effizienten Holzverarbeitung auf. Wir laden Sie ein, sich auf den folgenden Seiten alle LcM Produkte anzusehen, sich zu informieren und zu testen. Lassen Sie uns gemeinsam erfolgreich sein!

© Copyright by LcM 2011

LcM GmbH | Siemensstrasse 26-28 | D - 32120 Hiddenhausen
www.lcm-gmbh.eu

Unternehmen

Die LcM GmbH ist ein innovatives Unternehmen, welches sich aus der Praxis heraus zu einem festen Partner in der weltweit holzverarbeitenden Branche etabliert hat. In unseren firmeninternen Laboren entwickeln und testen wir chemische Mittel zur Oberflächen- und Kantenbearbeitung. LcMs persönlicher Anspruch ist, Leistung auf höchstem Niveau zu erzielen und Mitarbeitern kontinuierlich aktuelles Wissen vermitteln.
LcM versteht sich als Dienstleister, der die Industrie mit chemischen Qualitätsprodukten versorgt.

© Copyright by LcM 2011

Umwelt

Die LcM GmbH ist ständig auf der Suche nach alternativen Rohstoffen um die Umwelt durch Emmisionsreduzuierung etc. zu schonen. Die ersten VOC-freien Reiniger hat die LcM GmbH bereits auf den Markt gebracht.
Auf der ganzen Welt gibt es andere Richtlinien, die LcM versucht es jeder in jedem Land gerecht zu werden.

© Copyright by LcM 2011

Unsere Leitsätze

Unsere Kunden sind die wichtigste Bezugsgröße unserer täglichen Arbeit. Es ist unsere Aufgabe, ihre Wünsche effizient zu erfüllen und komplette Problemlösungen zu bieten. Dabei sind absolute Kundenorientierung und -nähe für uns selbstverständlich.

Unser Mitarbeiterteam ist unser größtes Kapital. Deswegen haben Schulung und Weiterbildung für uns einen hohen Stellenwert. An jedem Platz setzen wir unser Know-how für unsere Kunden ein.

Unser Innovationspotential setzen wir dafür ein, möglichst frühzeitig auf die sich ständig ändernden Bedürfnisse, Erwartungen unserer Kunden als auch gesetzlichen Rahmenbedingungen reagieren zu können.

Unser Qualitätsbewusstsein entwickeln wir permanent und erfolgreich sowohl intern als auch gemeinsam mit unseren Lieferanten weiter, um unseren Kunden ein Höchstmaß an Sicherheit gewähren zu können.

Unsere Umweltverantwortung zielt auf langfristige Konzepte und Nachhaltigkeit. Sie beinhaltet die Schonung natürlicher Ressourcen, den Einsatz umweltsicherer Produktionsverfahren und die Vermeidung von Emissionen.

Unsere Kommunikation ist geprägt durch respektvollen und konstruktiven Umgang mit unseren Kunden und Partnern. Dies ermöglicht den Beteiligten, immer die optimale Lösung für individuelle Bedürfnisse zu formulieren.

© Copyright by LcM 2011

Analyse/ Beratung

Um gemeinsam mit Ihnen, unseren Kunden, optimalste Ergebnisse, beim Einsatz chemischer und technischer Lösungen, erzielen zu können, gehört eine qualifizierte Analyse der Ist-Situation zu unseren täglichen Aufgaben. Hierbei wird mit dem Kunden geklärt, welche Ergebnisse hinsichtlich Qualität und Kostenoptimierung gemeinsam erzielt werden sollen.

Die gewünschten Ergebnisse erzielen wir durch den engen Kontakt zu unseren Kunden, um bei evtl. Abweichungen schnellstmöglich mit Rat und Tat zur Seite zu stehen.

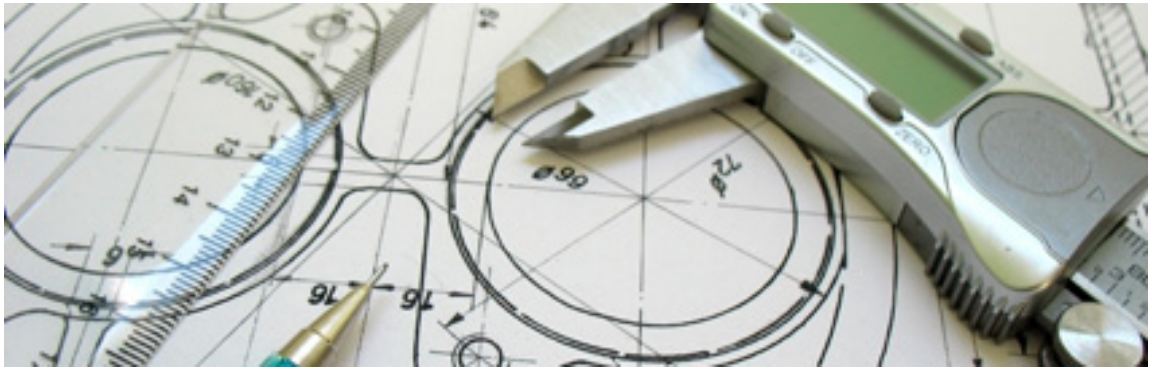

© Copyright by LcM 2011

Garantie/ Wartung

Höchste Qualitätsstandards sowohl intern als auch gegenüber unseren Lieferanten, ermöglichen es uns, ein Höchstmaß an Sicherheit zu gewährleisten. Deshalb scheuen wir uns nicht, Ihnen eine Garantie in Form von Haftungsübernahmen zu versichern.
Auf die von uns betreuten Systeme erhalten Sie von uns eine unbefristete Garantie. Dies gilt auch bei der Verwendung bauähnlicher Systeme, wenn diese mit LcM-Produkten betrieben werden.

Garantie-Erklärung

LcM-Funktions-Garantie
Für Lc 8/50 und Lc 8/51 Sprühsysteme

Lebenslange Garantie

Garantie-Leistung:
Über die gesetzliche Sachmängelhaftung des verkäufers hinaus garantieren wir als Hersteller unter den nachfolgenden Voraussetzungen die einwandfreie Haltbarkeit von sachgemäß gebrauchten Systemen von LcM.
Die Garantie erstreckt sich auf die Funktion von LcM Systemen und umfaßt alle Mängel, die nachweisbar auf Fabrikations– oder Materialfehler zurückzuführen sind.

Garantie-Zeit:
Die Garantie-Zeit beträgt Lebenslänglich und beginnt mit dem Tag des Kaufes durch den Erst-Endgebraucher. Bei Reklamationen wenden Sie sich bitte unter Vorlage des Produktes und der Handelsrechnung und / oder des Garantiescheins direkt an Ihren LcM Kundendienst.

Garantie-Bedingungen:
Unsere Garantie-Leistung besteht ausschließlich darin, dass wir innerhalb der Garantie-Zeit nach unserer Wahl die für den Erstendgebraucber kostenlose Reparatur des Produktes oder eine kostenfreie ersatzlieferung durchführen. Der Garantie-Anspruch besteht nur gegen vorlage des Produkts sowie der Handelsrechnung und / oder des Garantiescheins.

Garantie-Ausschluß:
Keine Haftung wird übernommen für Schäden die enstanden sind durch:

- Ungeeignete uns unsachgemäße Verwendung,
- fehlerhafte und nachlässige Behandlung,
- nichtbeachtung von Einbau– und Pflegeanweisungen, Anderungen und Eigenreparaturen,
- Einsatz von chemischen Erzeugnissen anderer Hersteller wie auch eigenentwicklungen,

LcM GmbH | Siemensstrasse 26-28 | DE-32120 Hiddenhausen (Stand 6/2011)

© Copyright by LcM 2011

LUDEWIG CHEMISCHE MITTEL

GERMANY POLAND FRANCE BELGIUM NETHERLANDS LUXEMBOURG UK IRELAND TURKEY SWITZERLAND

Gutachten/ Zertifizierungen

Neben der Tatsache, dass eine Vielzahl unserer Produkte patentrechtlich geschützt sind, unterwerfen wir uns ständig und freiwillig Qualitätsprüfungen und scheuen keinen Wettbewerbsvergleich. Dazu gehören u.a. Tests beim TÜV, unabhängigen Prüfinstituten der Möbelindustrie, Verträglichkeitsstudien etc.

LcM - Produkte mit Sicherheit und Innovation!

© Copyright by LcM 2011

Geschichte

2008 -	Gründung der Firma LcM GmbH mit Sitz in Bünde
2010 -	Gründung der LcM Polska Sp. z o.o. in Breslau, Umzug nach Hiddenhausen
2011 -	Weitere Standorte in England und China, Entwicklungs- und Vertriebskooperation mit 3H-Lacke in Hiddenhausen, Erste VOC-freie Reiniger

© Copyright by LcM 2011
LcM GmbH | Siemensstrasse 26-28 | D - 32120 Hiddenhausen
www.lcm-gmbh.eu

Niederlassungen

LUDEWIG CHEMISCHE MITTEL

GERMANY POLAND FRANCE BELGIUM NETHERLANDS
LUXEMBOURG UK IRELAND TURKEY SWITZERLAND

LcM Deutschland:
Siemensstrasse 26-28
D - 32120 Hiddenhausen

LcM China:
Room 1302#, 13/F, Tower Dul.
CN - 523 000 Dongguan City

LcM UK - Island:
3 Wentworth Close Mickleover
GB - DE3 9YE Derby, Derbyshire

LcM Polen:
Ramiszow 113
Pl - 51-217 Wrocław

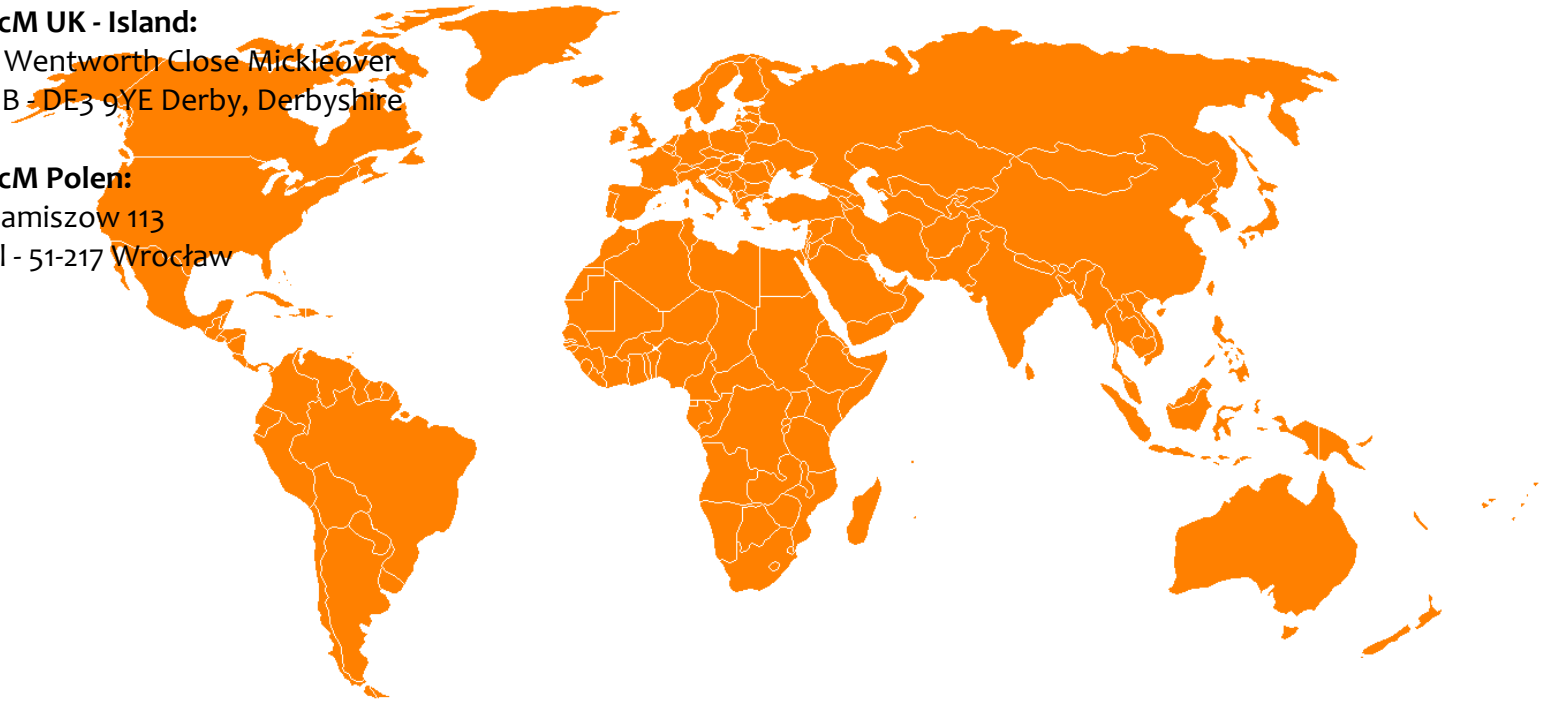

© Copyright by
LcM 2011

Kantenbearbeitung

LUDEWIG CHEMISCHE MITTEL

GERMANY POLAND FRANCE BELGIUM NETHERLANDS
LUXEMBOURG UK IRELAND TURKEY SWITZERLAND

© Copyright by
LcM 2011

LcM GmbH | Siemensstrasse 26-28 | D - 32120 Hiddenhausen
www.lcm-gmbh.eu

Anordnung Sprühsysteme

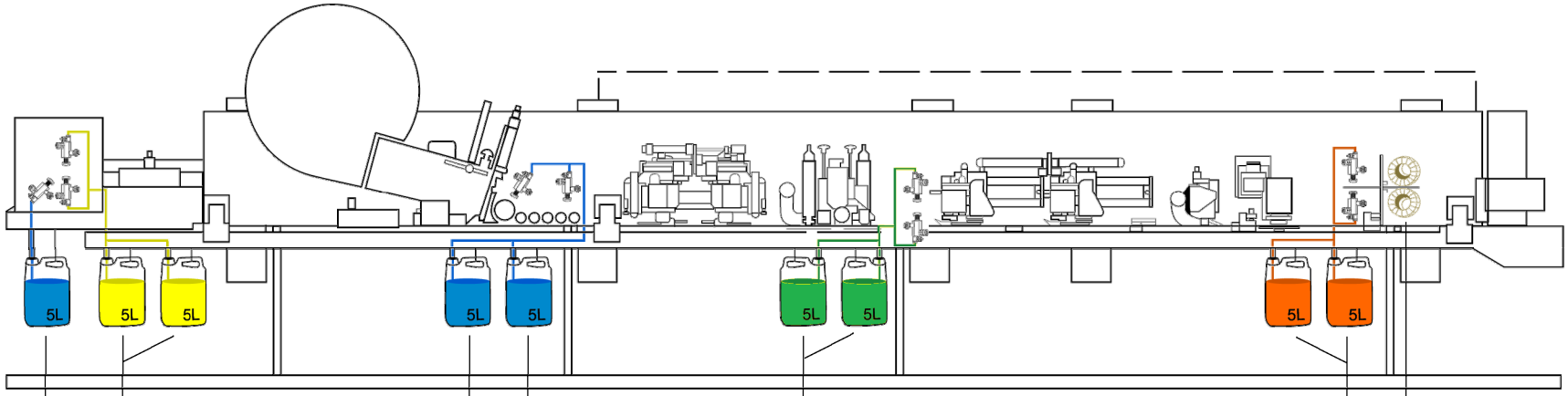

Lc 2/10 Trennmittel
Art.-Nr. 30010
Kante oben & unten

Lc 2/40 Schutzmittel
Art.-Nr. 30040
Eckbereich vorne & hinten

Lc 2/40 Schutzmittel
Art.-Nr. 30040
Kantenband

Lc 2/40 Schutzmittel
Art.-Nr. 30040
Andruckrolle

Lc 5/100 Schutzmittel Spray
Art.-Nr. 30100
Anruckrolle & Gleitschuhe

Lc 2/21 Reinigungsfluid
Art.-Nr. 30021
Kante oben & unten

Lc 2/30 Reinigungsmittel
Art.-Nr. 30030
Kante oben & unten

Lc 3/80 Tuchpolierringe
Lc 3/130 Tuch-Sisal-Lamellenräder
Lc 3/270 Wellenpolierringe
Lc 3/280 Spezial Lamellenräder

© Copyright by LcM 2011

Lc 8/50 Sprühsystem

Das Lc 8/50 LcM Sprühsystem ist eine Variante aus der LcM Systemlösungsreihe. Der Anbau des LcM Sprühsystems kann ebenso in der Verkleidung, mit entsprechender Halterung installiert werden. Unsere Feindüsen sind Staub unempfindlich und können daher unmittelbar vor den Werkzeugen eingesetzt werden. Besonders in der Möbelindustrie wird z. B. ein genaues Anbringen von Kanten durch unerfreuliche Partikel von Klebstoffen an z.B. Andruck rollen oder Gleitschuhen unmöglich. Ausgezeichnete Arbeit erfordert Präzision und einen gutes Schutzmittel der Werkzeuge.

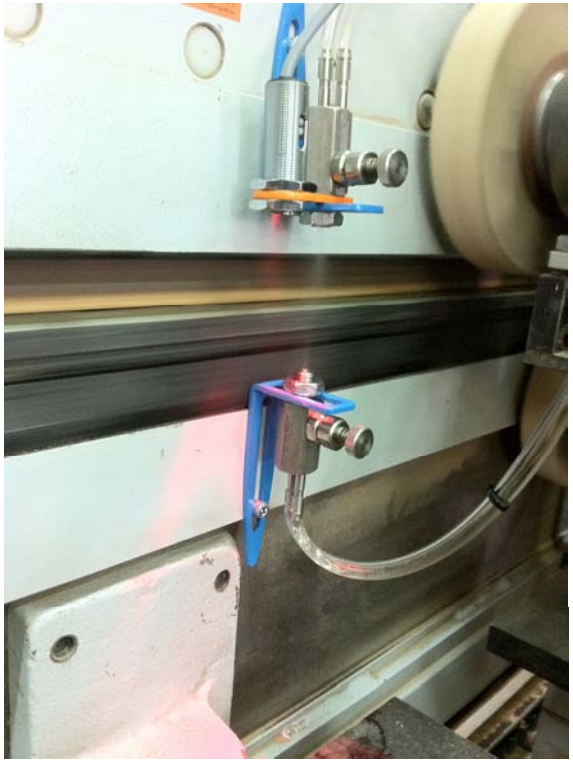

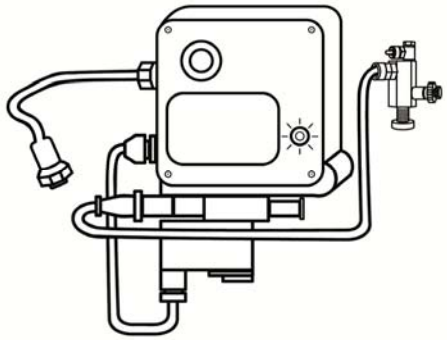

LcM Schutzmittel empfehlen wir auch für die Verarbeitung von Hochglanz/-Acrylkanten, wo es einen feinen Schutzfilm auf der Kante hinterlässt. Das Ergebnis: die Schutzfolie löst sich während der Verarbeitung in der Maschine nicht mehr vom Kantenband ab.

© Copyright by LcM 2011

Lc 2/10
Trennmittel

Das LcM Trennmittel **Lc 2/10** ist ein vielfältig einsetzbares Trennmittel, welches, wie alle unsere Produkte, im hauseigenen Labor der Firma LcM GmbH entwickelt, getestet und geprüft wurde.

Verwendungszweck: Das LcM Trennmittel **Lc 2/10** wird effektiv vor dem Formfräser auf Ober- und Unterseiten des Werkstücks aufgetragen. Dieses beinhaltet ein Fluid, welches einen verdunstenden Schutzfilm auf dem Werkstück hinterlässt. Der sichtbare Vorteil: keinerlei Leimreste auf dem Werkstück.

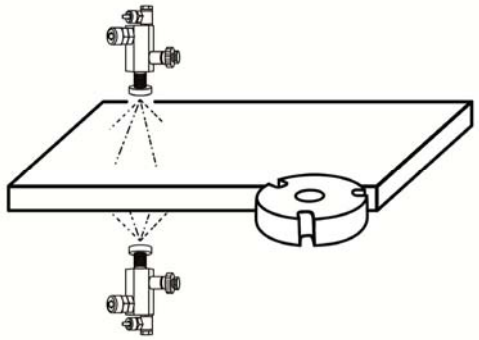

Vorteile: schnellwirkend, umweltfreundlich, schnellverdunstend, rückstandlos, kein Anhaften von Leim

© Copyright by LcM 2011

Lc 2/30 Reinigungsmittel

Das **Lc 2/30** Reinigungsmittel ist ein hochwirksames Reinigungsmittel.
Mit der Innovation unter den Reinigungsmitteln erzielen Sie mit dem **Lc 2/30** Reinigungsmittel ein perfektes Finish der bearbeiteten Oberflächen.
Verwendungszweck: Durch den beständigen Einsatz des **Lc 2/30** Reinigungsmittels werden zum einen das vorher aufgebrachte Trennmittel und alle Leimresten entfernt. Zum anderen wird der Kantenradius in seinen Ursprungsglanz versetzt, was für eine hochwertige Optik sorgt.

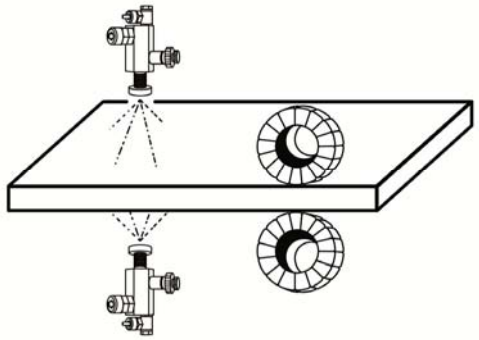

Vorteile: Kühlen der Kante, sanfteres gleiten der Ziehklinge, schnellverdunstend, rückstandlos

© Copyright by LcM 2011

LUDEWIG CHEMISCHE MITTEL

GERMANY POLAND FRANCE BELGIUM NETHERLANDS LUXEMBOURG UK IRELAND TURKEY SWITZERLAND

Lc 2/40 Schutzmittel

Mit dem **Lc 2/40** Schutzmittel wird ungewollt auftretenden Verschmutzungen währendund des Arbeitsprozess vorgebäugt. Besonders in der Möbelindustrie wird z. B. ein genaues Anbringen von Kanten durch unerfreuliche Partikel von Klebstoffen an z.B. Andrucksrollen oder Gleitschuhen unmöglich. Mit dem **Lc 2/40** Schutzmittel haben Sie einen zuverlässigen professionellen Partner.

Das Ergebnis: Die Schutzfolie löst sich während der Verarbeitung in der Maschine nicht mehr vom Kantenband ab.

professionellen Schutz: Vor Leim im Eckbereich, an der Andruckrolle und das Hochglanzkantenband während der Bearbeitung

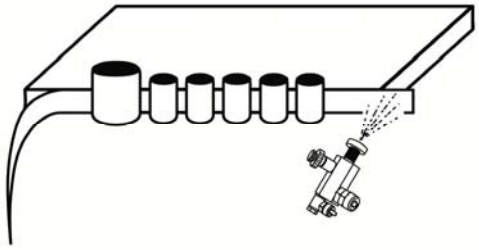

© Copyright by LcM 2011

LcM GmbH | Siemensstrasse 26-28 | D - 32120 Hiddenhausen
www.lcm-gmbh.eu

Lc 2/21 Reinigungsfluid

Mit dieser Innovation ist LcM dem Wunsch vieler Kunden u.a. aus der Möbelbranche nachgekommen und hat das **Fluid Lc 2/21** entwickelt.

Verwendungszweck: Das **Fluid Lc 2/21** kommt vor dem Klappaggregat zum Einsatz indem es für eine sofortige Abkühlung des Leimes sorgt und gleichzeitig die Ober- und Unterseite an den Kanten reinigt. Durch das ausgeklügelte Zusammenspiel der Komponenten laufen zwei Prozesse parallel ab.

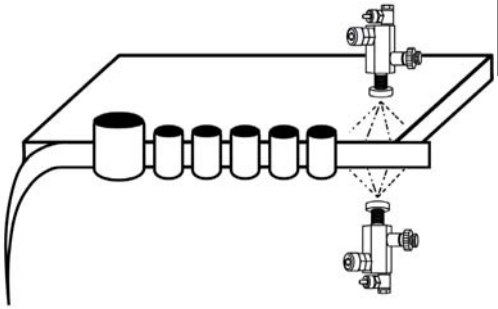

Vorteile: zeitsparend, sauber, schnellverdunstend, kostensenkend, innovativ

© Copyright by LcM 2011
LcM GmbH | Siemensstrasse 26-28 | D - 32120 Hiddenhausen
www.lcm-gmbh.eu

Lc 5/100 Schutzmittelspray

Das LcM Schutzmittelspray 5/100 ist ein silikonfreies Gleit- und Formtrennmittel. Es verhindert das Haften von Kunststoffen an Formen, Werkzeugen und allen Oberflächen. **LcM Schutzmittelspray 5/100** ist ein reines Naturprodukt und somit sehr umwelt- und hautschonend. Seinen Einsatz findet es in der Kunststoffverarbeitung beim Spritzen, Extrusion und Mehrkomponenten-Extrusion, Pressen, Vakuumverformen etc. Auch in der Holzverarbeitung, beim Kantenanleimen, auf die Gleitschuhe oder Andruckrolle gesprüht, schützt es vor Leimanhaftung.

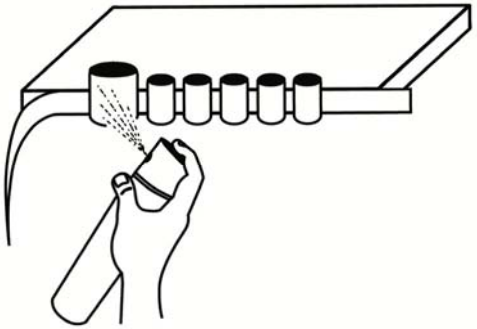

Vorteile: schnellwirkend, antihaftend, umweltfreundlich, einfach anwendbar, hautfreundlich, schützend

© Copyright by LcM 2011
LcM GmbH | Siemensstrasse 26-28 | D - 32120 Hiddenhausen
www.lcm-gmbh.eu

Lc 3/80 Tuchpolierringe

Mit **LcM Tuchpolierringe** wird die LcM Produktpalette, um einen hochwertigen Artikel erweitert.

Verwendungszweck: Mit den **Lc 3/80 Tuchpolierringen** wird die holzverarbeitende und Möbelindustrie gezielt angesprochen. Mit Ihrer Stoffqualität „SU-80“ sind die **Lc 3/80 Tuchpolierringe** dichter als Standard Polierringe mit einer Tuchqualität von 2561. So sind bessere Leistung und eine hohe Standzeit gesichert.

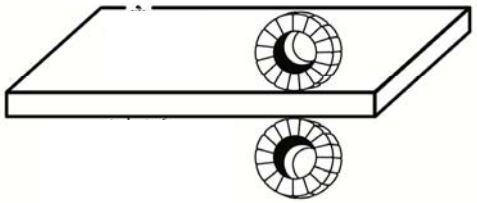

Die von uns gewählten Materialien für die **LcM Tuchpolierringe** bieten:

erhöhte Abriebfestigkeit, kürzere Bearbeitungszeiten, Kostenvorteile im Produktionsprozess, hochglänzende Polierergebnisse

© Copyright by LcM 2011
LcM GmbH | Siemensstrasse 26-28 | D - 32120 Hiddenhausen
www.lcm-gmbh.eu

Lc 3/130
Tuch-Sisal-Lamellenräder

Die **Lc 3/130 Tuch- Sisal- Lamellenrädern** wurde für die Verarbeitung von allen Thermoplastkanten in Verbindung mit den Lc Reinigungsmitteln speziell entwickelt.
Verwendungszweck: Das Tuch in der Lamelle sorgt für eine schnelle Aufnahme des zuvor aufgebrachten z.B. Reinigungsmittel Lc 1/18 oder Lc 1/18s. Der Sisal dient zum polieren des Kantenbandes. Besonderes Kennzeichen der Sisal-Tuch-Kombination ist der gegossene Aufnahmekern.
Aufbau: Die Lamellen sind in der Reihenfolge 2 x Tuch und 1 x Sisal angeordnet.

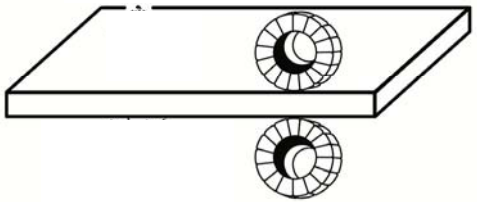

Folgende **Einsatzmöglichkeiten** finden die Tuch-Sisal-Lamellenräder:
1. bei der Verarbeitung von Dünnkanten
2. beim Kopierschwabbeln

Unser Tipp: Für ein optimales Ergebnis empfehlen wir unser Reinigungsmittel Lc 2/30!

© Copyright by LcM 2011
LcM GmbH | Siemensstrasse 26-28 | D - 32120 Hiddenhausen
www.lcm-gmbh.eu

Oberflächenbearbeitung

LUDEWIG CHEMISCHE MITTEL

GERMANY POLAND FRANCE BELGIUM NETHERLANDS
LUXEMBOURG UK IRELAND TURKEY SWITZERLAND

© Copyright by
LcM 2011

LcM GmbH | Siemensstrasse 26-28 | D - 32120 Hiddenhausen
www.lcm-gmbh.eu

Lc 1/18
Reinigungsmittel

Lc 1/18 ist ein hochwirksames, vielfältig einsetzbares Reinigungsmittel
Verwendungszweck: speziell für den Einsatz auf sehr empfindlichen Oberflächen. Der **Lc 1/18** Reiniger ist schnell von der Oberfläche verdunstet und beseitigt leichte Leimreste, Streifen, Fingerspuren, Staubpartikel, Fettfilme u.v.m. Durch die fein aufeinander abgestimmten Rohstoffkomponenten bietet der **Lc 1/18** strahlende und langanhaltende Sauberkeit. **Lc 1/18** ist die unentbehrliche Hilfe für die moderne und professionelle Reinigung.

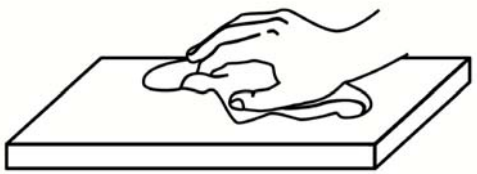

Vorteile: schnell, streifenfrei, staubfrei, hautfreundlich, fettfrei, intensiv, geruchsneutral, antistatisch, unkompliziert

© Copyright by LcM 2011
LcM GmbH | Siemensstrasse 26-28 | D - 32120 Hiddenhausen
www.lcm-gmbh.eu

LUDEWIG CHEMISCHE MITTEL

GERMANY POLAND FRANCE BELGIUM NETHERLANDS LUXEMBOURG UK IRELAND TURKEY SWITZERLAND

Lc 1/18^{s} Reinigungsmittel

Lc 1/18 ist ein hochwirksames, vielfältig einsetzbares Reinigungsmittel

Verwendungszweck: Der **Lc 1/18 s** Reiniger ist die Weiterentwicklung und nächst stärkere Alternative zu unserem Reiniger Lc 1/18. Den feinen aber deutlichen Unterschied finden Sie in der Wirkungskraft. Der **Lc 1/18 s** hat seinen optimalen Einsatz bei größeren und hartnäckigeren Verschmutzungen. Wie beim **Lc 1/18** sind die gleiche Verdunstungszeit und eine restlose Verdampfung gegeben.

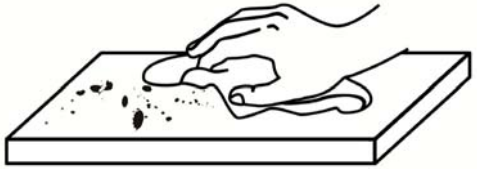

Vorteile: hautfreundlich, schnell, streifenfrei, staubfrei, fettfrei, intensiv, geruchsneutral, antistatisch, einfach

© Copyright by LcM 2011

LcM GmbH | Siemensstrasse 26-28 | D - 32120 Hiddenhausen
www.lcm-gmbh.eu

LUDEWIG CHEMISCHE MITTEL

GERMANY POLAND FRANCE BELGIUM NETHERLANDS LUXEMBOURG UK IRELAND TURKEY SWITZERLAND

Lc 1/18[v] Reinigungsmittel

Lc 1/18v ist einer der ersten Oberflächenreiniger für die Möbelindustrie der lösemittelkonform ist und durch seine reinigende Wirkung überzeugt.

Verwendungszweck: Der **Lc 1/18v** Reiniger ist schnell von der Oberfläche verdunstet und beseitigt leichte Leimreste, Streifen, Fingerspuren, Staubpartikel, Fettfilme usw. Es ist besonders umweltfreundlich und hat einen sehr geringen Dampfdruck. **Einsatzmöglichkeiten:** Möbelindustrie, Automobilindustrie, Baugewerbe u.v.m.

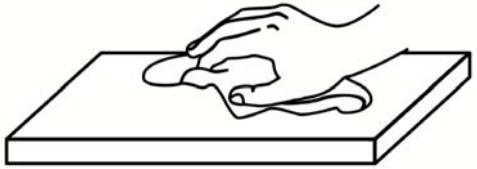

Vorteile: hautfreundlich, schnell, streifenfrei, staubfrei, fettfrei, intensiv, geruchsneutral, antistatisch, einfach

© Copyright by LcM 2011

LcM GmbH | Siemensstrasse 26-28 | D - 32120 Hiddenhausen
www.lcm-gmbh.eu

Lc 7/18
Glasreiniger

Lc 7/18 ist ein hochwirksames, VOC freies, vielfältig einsetzbares Reinigungsmittel, dass im hauseigenen Labor der Firma LcM GmbH entwickelt wurde.
Verwendungszweck: Das reinigungsaktive Fluid **Lc 7/18**, wird zum Reinigen aller Glasfronten, Glasoberflächen und Glasteile verwendet. Es bietet strahlende Sauberkeit und anhaltenden Hochglanz. Durch die enthaltenen Tenside sorgt **Lc 7/18** Glasreinigungsmittel für einen längeren streifenfreien Glanz. Selbst hartnäckige Verschmutzungen wie Fettfilme, Hautfette und Staub werden einfach und restlos beseitig.

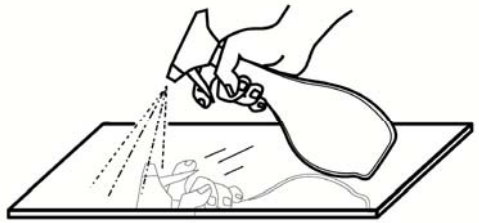

Einsatzmöglichkeiten: Unter anderem in Brachen wie der Möbelindustrie, Automobilindustrie oder Glasindustrie

© Copyright by LcM 2011
LcM GmbH | Siemensstrasse 26-28 | D - 32120 Hiddenhausen
www.lcm-gmbh.eu

Lc 9/400 Trennpaste

Lc 9/400 Trennpaste ist ein hervorragendes Mittel zur Oberflächenbehandlung, zur Entfernung von Leim.

Verwendungszweck: Die **Lc 9/400 Trennpaste** ist ideal geeignet zum sauberen Aufbringen auf Ober- und Unterseiten von Werkstücken, da es nicht tropft. Hier haben wir einen eindeutigen Vorteil zu flüssigen Mitteln.

Einsatzgebiet: Die **Lc 9/400 Trennpaste** befreit die Oberflächen von Leim und verhindert, dass sich austretende Leimreste mit dem Werkstück verbinden. Es ist besonders geeignet für Produkte aus der Kurzzeitpresse.

© Copyright by LcM 2011
LcM GmbH | Siemensstrasse 26-28 | D - 32120 Hiddenhausen
www.lcm-gmbh.eu

LUDEWIG CHEMISCHE MITTEL

GERMANY POLAND FRANCE BELGIUM NETHERLANDS LUXEMBOURG UK IRELAND TURKEY SWITZERLAND

Walz– und Spritzautomaten

© Copyright by LcM 2011

LcM GmbH | Siemensstrasse 26-28 | D - 32120 Hiddenhausen
www.lcm-gmbh.eu

Lc 4/25 Reinigungsmittel

Lc 4/25 ist ein Produkt das vorwiegend zum Reinigen von Walzen und Spritzautomaten in der Möbelindustrie eigesetzt wird.

Lc 4/25 ist auf Basis von Dicarbonsäureestern zur Entlackung von Farben entwickelt. Das Produkt wird im Walz- oder Spritzverfahren eingesetzt.
Lc 4/25 verdunstet sehr langsam und hat eine niedrige Viskosität, so dass nur geringe Produktverluste bei der Anwendung auftreten.

Vorteile: VOC-Frei

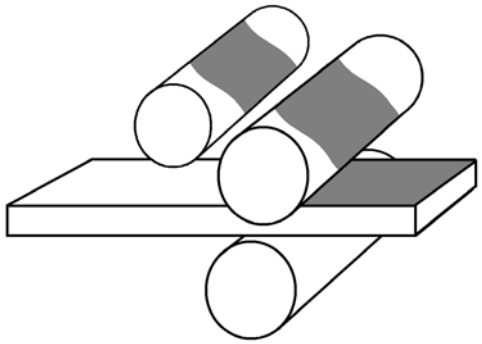

© Copyright by LcM 2011
LcM GmbH | Siemensstrasse 26-28 | D - 32120 Hiddenhausen
www.lcm-gmbh.eu